EHRLE®

www.ehrle.com

The better way to clean

Portalwaschanlagen

EHRP

Effizienter

Dachwalzen- und Dachtrocknerhub

Neues System ohne Gegengewichte, bestehend aus 2 Hubmotoren und Flachriemen, die mit Kevlar-Drähten verstärkt sind.
Die kompakten Aggregate sind im oberen Bereich des Seitenrahmens montiert, wartungsfrei und haben einen einfachen Zugang.

Geschwindigkeits- und Positionierungssteuerung mittels Frequenzumrichtern und Encodern

Diese Komponenten ermöglichen eine schnellere und präzisere Steuerung der Dachwalze und des Dachtrockners. Das Ergebnis ist eine Verringerung der Wasch- und Trocknungszeit.

Flexibler

Programmkonfigurator

Alle EHRPORT Portale sind mit einem flexiblen Programmierungssystem neuester Generation ausgestattet, das eine individuelle Programmierung des Waschablaufs ermöglicht.

Für jeden Programmschritt können Geschwindigkeiten, Dosierungen, Leucht-Codes und weitere Funktionen bequem konfiguriert und ausgewählt werden.

Vielseitiger

Hochdruck

Neuer, oszillierender Hochdruck mit Nullgraddüsen. Dieses System ermöglicht ein paralleles Betreiben von Dach- und Seitenhochdruck in einer Überfahrt.

Schneller, da kein Scannen der Fahrzeugkontur erforderlich ist.

Geringeres Abtropfen, da die Düseneinheiten nicht direkt über dem Fahrzeug platziert sind.

Allgemeine Ausstattung

- Rahmen der Portalwaschanlage aus feuerverzinktem Stahl mit einer Stärke von mindesten 50 Mikron.
- Anschluss zur Anlage über Energiekette.
- Wachssystem (4 Düsen) und Shampoosystem mit eigenen, pneumatischen Dosierpumpen.

PORT

- Elektronik vorbereitet für den Anschluss an SB-Zahlungsterminal.
- Wassersystem vorbereitet für den Betrieb mit zwei verschiedenen Wassertypen.
- System zur Verhinderung des Nachtropfens.

Geräumiger

Neue Kombinationen für Höhe und Breite bei jedem Modell, um sich den Anforderungen des aktuellen Fahrzeugmarktes anzupassen.

Größere Standard Wasch- und Durchfahrtsbreite von 2,50 m auf Spiegelhöhe.

Ebenfalls in Waschbreite 2,70 m verfügbar.

Zuverlässiger

Radwaschanlage

Leichtgängiger durch neuer Rahmen, der oben an 3 schwingungsdämpfenden Punkten befestigt ist.

Neues HD-Hydraulikgelenk

Effizienteres Design mit Drehgelenken sowie einem reibungsarmen schmutz- und korrosionsbeständigen Führungssystem.

Radwaschanlage

Fotozellen neuester Generation, speziell für die Anwendung in Waschanlagen entwickelt.
Höhere Präzision und Zuverlässigkeit.

Moderner

Frontverkleidung

Neues, aktualisiertes Image: Design gemäß dem neuesten Trend in der Automation. Leuchtanzeigen in LED-Technologie mit geringerem Verbrauch und höherer Langlebigkeit.

Rückseiten-Verkleidung

Das Design des Rahmens und der hinteren Verkleidung wurden integriert, um auch von hinten die solide Ästhetik der EHRPORT Serie zu unterstreichen.

EHRPORT

Alles hat einen Anfang und deshalb haben wir mit der neuen EHRPORT START vom Wesentlichen ausgehen wollen: einfaches Design, einfache Montage und schlichte Gesamtheit, jedoch attraktiv, dauerhaft und technologisch entwickelt, wie von einer Waschanlage des 21. Jahrhunderts erwartet wird.

EHRPORT START ist eine Portalwaschanlage, die für Waschplätze und -parks mit einer Kapazität von 800 bis 1.200 Fahrzeuge pro Monat konzipiert wurde und ebenfalls das perfekte Einsteigermodell in das Geschäft der Fahrzeugwäsche ist.

Effiziente Trocknungen

Trocknung 15,2 kW (4 x 3,8 kW) mit konturfolgender Dachdüse und optionalem Deflektor, um eine bessere Trocknung im Fahrzeugheckbereich zu erzielen. Alternativ verfügen wir über zwei Turbotrockner 4 kW, die im oberen Bereich der Anlage montiert sind, um die Trocknung ohne Scan-Vorgang zu realisieren.

Waschabmessungen	***Einheit***	
Waschhöhe	mm	2.300
Waschbreite	mm	2.400
Fahrschienen-Länge	mm	9.000
Minimale Anlagenbreite	mm	3.800
Maximale Anlagenbreite	mm	4.212
Anlagen-Gesamthöhe	mm	3.113

T START

Die Portalwaschanlage für Autohäuser und Werkstätten.

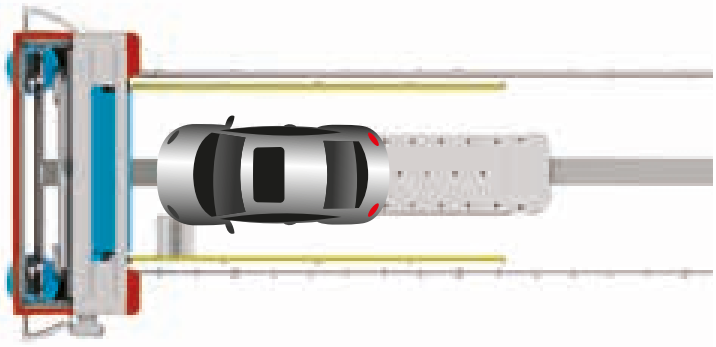

Draufsicht eines Installationsbeispiel der EHRPORT START

	2.500	2.700
	2.400	2.400
	9.000	10.000
	3.800	3.800
	4.212	4.212
	3.513	3.713

Hochdruck an Bord

Dank des innovativen „on board“-Systems von EHRPORT mit einer in der Säule integrierten Hochdruckpumpe, stehen mehrere Hochdruck Optionen zur Verfügung. Es entfällt die Notwendigkeit zusätzlicher Kostenaufwendungen für die externe Montage dieser Pumpentypen im Technikraum des Waschparks.

EHRPO

Serienausstattung:

- Portalwaschanlage bestehend aus 2 Seitenwalzen und 1 Dachwalze, die über Leistungswandler gesteuert werden.
- Möglichkeit, in eine Portalwaschanlage mehrere Trocknungskombinationen zu integrieren.
- Optionale Lackierung des Rahmens der Portawaschanlage mit einer Mindestbeschichtung von 60 Mikron (30 µ Grundierung, 30 µ Farbe).

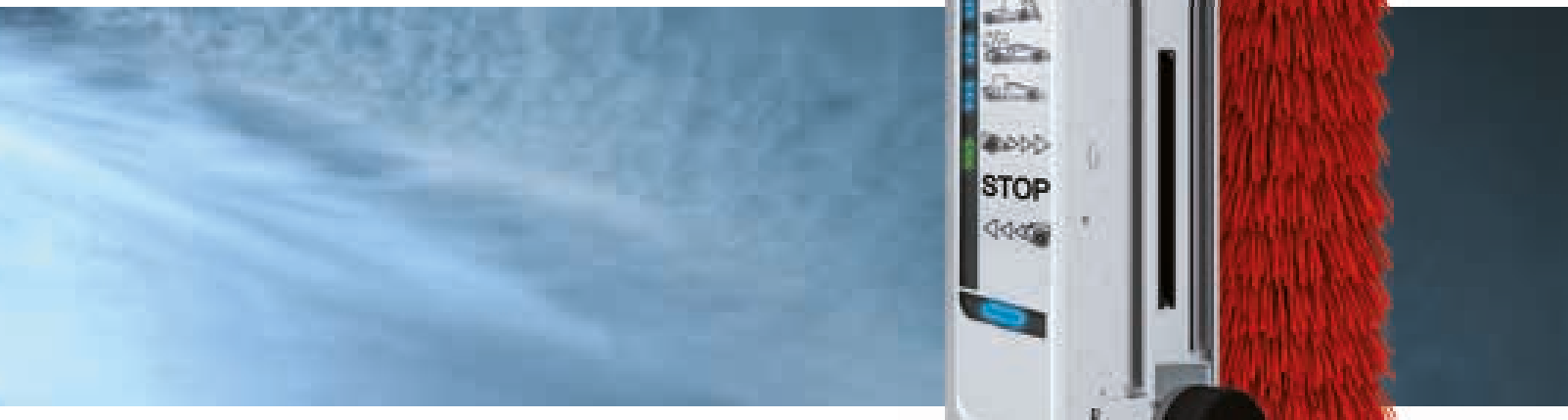

Chemische Schaumvorwäsche

Eine leistungsstarke pneumatische Pumpe fördert ein intensives, speziell für Insekten und hartnäckigen Schmutz vorgesehenes, chemisches Betriebsmittel zur Erzielung einer hervorragenden Sauberkeit.
Weitere verfügbare chemische Vorwäschen:

- Chemische Vorwäsche seitlich unten
- Chemische Insektenvorwäsche
- Chemische Vorwäsche heiß oder kalt
- Chemische Vorwäsche Skandinavien

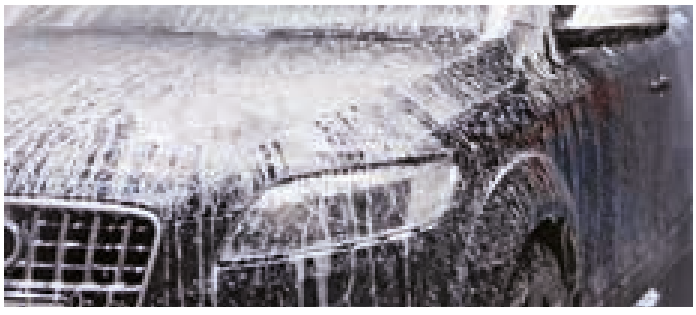

Waschabmessungen	Einheit			
Waschhöhe	mm	2.100	2.300	
Waschbreite	mm	2.500	2.500	2.700
Fahrschienen-Länge	mm	9.000	9.000	9.000
Minimale Anlagenbreite	mm	4.058	4.058	4.258
Maximale Anlagenbreite	mm	4.312	4.312	4.512
Anlagen-Gesamthöhe	mm	2.900	3.100	3.100

ORT 22

Die Portalwaschanlage für die anspruchsvolle Fahrzeugwäsche.

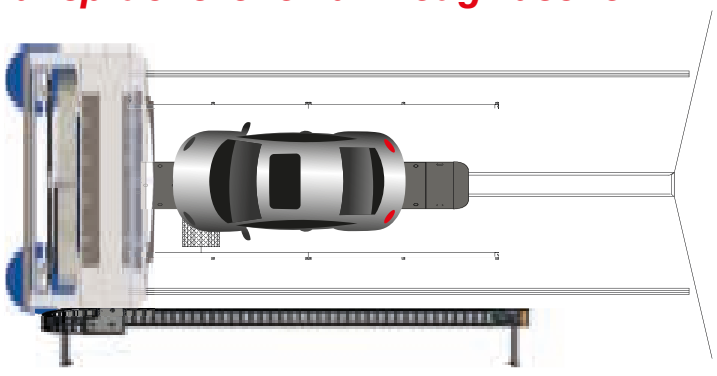

Draufsicht eines Installationsbeispiel der EHRPORT 22

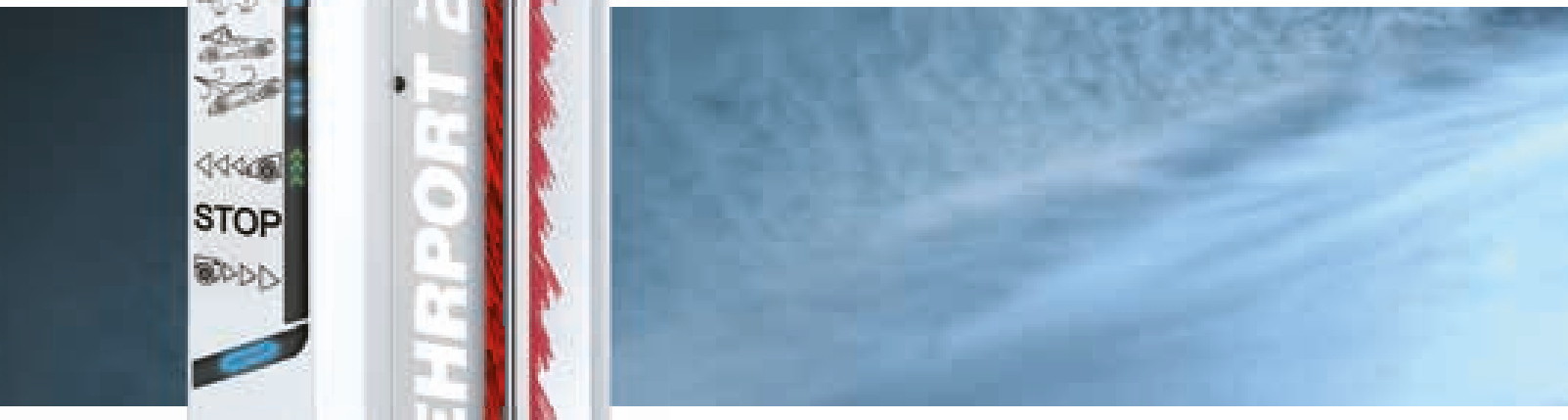

Teller-Radwaschanlage mit Hochdruck

Die neue, in der Radwaschanlage integrierte rotierende 80 Bar-Hochdruckanlage ermöglicht eine Anwendung auf den Felgen sowie über die gesamte Fahrzeuglänge. Durch die doppelte Drehrichtung werden bei den neuen Felgen-Designs bessere Ergebnisse erzielt.
Weitere verfügbare Radwaschanlagen:

- Teller-Radwaschanlage Teleskop doppelt ausfahrbar
- HD-Radwaschanlage mit 6 rotierenden Düsen

	2.500		2.700			2.900
	2.500	2.700	2.500		2.700	2.700
9.000	9.000	10.000	11.000	10.000	11.000	11.000
4.058	4.258	4.058	4.058	4.258	4.258	4.258
4.312	4.512	4.312	4.312	4.512	4.512	4.512
3.300	3.300	3.500	3.500	3.500	3.500	3.700

EHRPO

Serienausstattung:

- Zwei Portalwaschanlagen (Trocknung-Wäsche) arbeiten synchron auf einer einzigen 11m-Fahrbahn, um erstaunliche Ergebnisse zu erzielen.
- Trocknung mit starkem Luftdurchsatz bei niedriger Drehzahl (1.500 U/Min.) und 14kW-Leistung.
- Doppelter Anschluss über Energiekette.
- Pulverlackierung mit einer Mindestbeschichtung von 60 Mikron (30 µ Grundierung, 30 µ Farbe).
- Maximale Flexibilität: durch das diverse, optionale Zubehör lässt sich die Anlage sowohl im Trocknungsportal als auch im Waschportal so flexibel konfigurieren, dass die Anzahl der Durchläufe optimiert wird.

Hochdruck Dachwäsche

Im Waschportal integriert, leichtgängig und präzise. Diese Wäsche erreicht mit ihren 14 rotierenden Düsen alle Fahrzeugbereiche.
Weitere verfügbare Hochdruckoptionen von 15 bis 160 bar:

- Seitenhochdruck starr
- Seitenhochdruck beweglich
- Seitenhochdruck unten

Waschabmessungen	Einheit		
Waschhöhe	mm	2.300	
Waschbreite	mm	2.500	2.500
Fahrschienen-Länge	mm	11.000	11.000
Minimale Anlagenbreite	mm	4.058	4.058
Maximale Anlagenbreite	mm	4.312	4.312
Anlagen-Gesamthöhe	mm	3.100	3.300

ORT 25

Die Portalwaschanlage als Doppelanlage für schnelle und kostengünstige Fahrzeugwäschen.

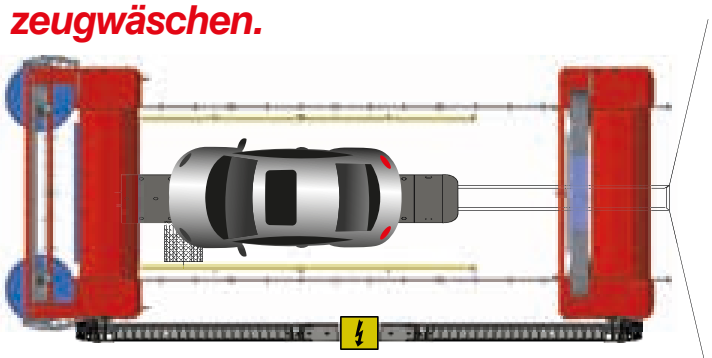

Draufsicht eines Installationsbeispiel der EHRPORT 25

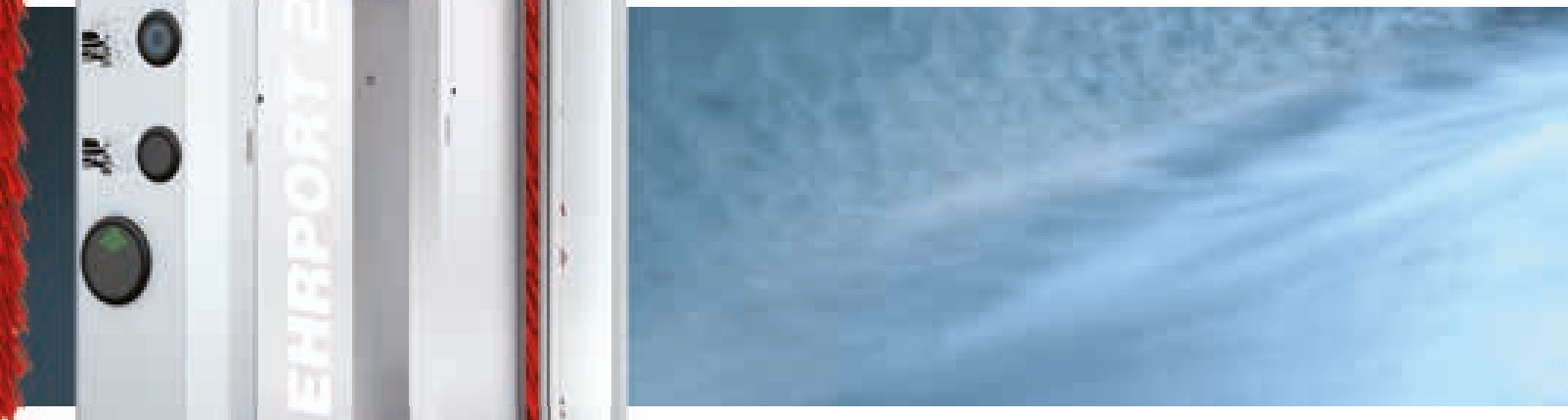

2.500			2.700	
2.500	2.700		2.500	2.700
12.000	11.000	12.000	12.000	12.000
4.058	4.258	4.258	4.058	4.258
4.312	4.512	4.512	4.312	4.512
3.300	3.300	3.300	3.500	3.500

Hochdruck-Radwaschanlage

6 rotierende Düsen erzielen eine optimale Felgenwäsche und sind somit die ideale Ergänzung zum neuen Dachhochdruck.
Außerdem ermöglicht die Flexibilität dieser neuen Serie die Montage verschiedener Radwaschanlagen in beiden Modulen der EHRPORT 25.

EHRPO

Serienausstattung:

- Portalwaschanlage bestehend aus 4 Seitenwalzen und 1 Dachwalze, die über einen Leistungsmesser gesteuert werden.
- Pulverlackierung mit einer Mindestbeschichtung von 60 Mikron (30 µ Grundierung, 30 µ Farbe).
- Anlage mit enormen Waschpotenzial, da vollständige Wasch- und Trocknungsprogramme effizient und in kürzester Zeit ausgeführt werden können .
- Durch das kompakte Design ist der Austausch bei bestehenden Hallen ohne zusätzliche Baumaßnahmen möglich, da die Anlage durch ihre Konstruktion in der Lage ist in Standardhallen zu arbeiten.

Hochdruck Dachwäsche

Exklusiv für EHRPORT entwickelte Verkleidung zur Integration der Leuchtanzeigen.

Waschabmessungen	Einheit			
Waschhöhe	mm			2.300
Waschbreite	mm		2.500	
Fahrschienen-Länge	mm	9.000	10.000	11.000
Minimale Anlagenbreite	mm	4.058	4.058	4.058
Maximale Anlagenbreite	mm	4.312	4.312	4.312
Anlagen-Gesamthöhe	mm	3.100	3.100	3.100

ORT 28

Die Portalwaschanlage für hohe und anspruchsvolle Waschzahlen.

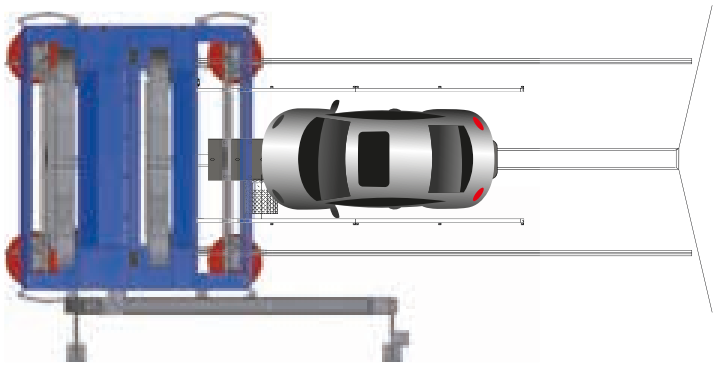

Draufsicht eines Installationsbeispiel der EHRPORT 28

					2.700	
2.700			2.500		2.700	
9.000	10.000	11.000	10.000	11.000	10.000	11.000
4.258	4.258	4.258	4.058	4.058	4.258	4.258
4.512	4.512	4.512	4.312	4.312	4.512	4.512
3.100	3.100	3.100	3.500	3.500	3.500	3.500

Konturfolgende Doppeltrocknung

Die einzige Portalwaschanlage der EHRPORT-Serie, die den gleichzeitigen Betrieb von zwei Dachtrocknungen je 8kW ermöglicht.

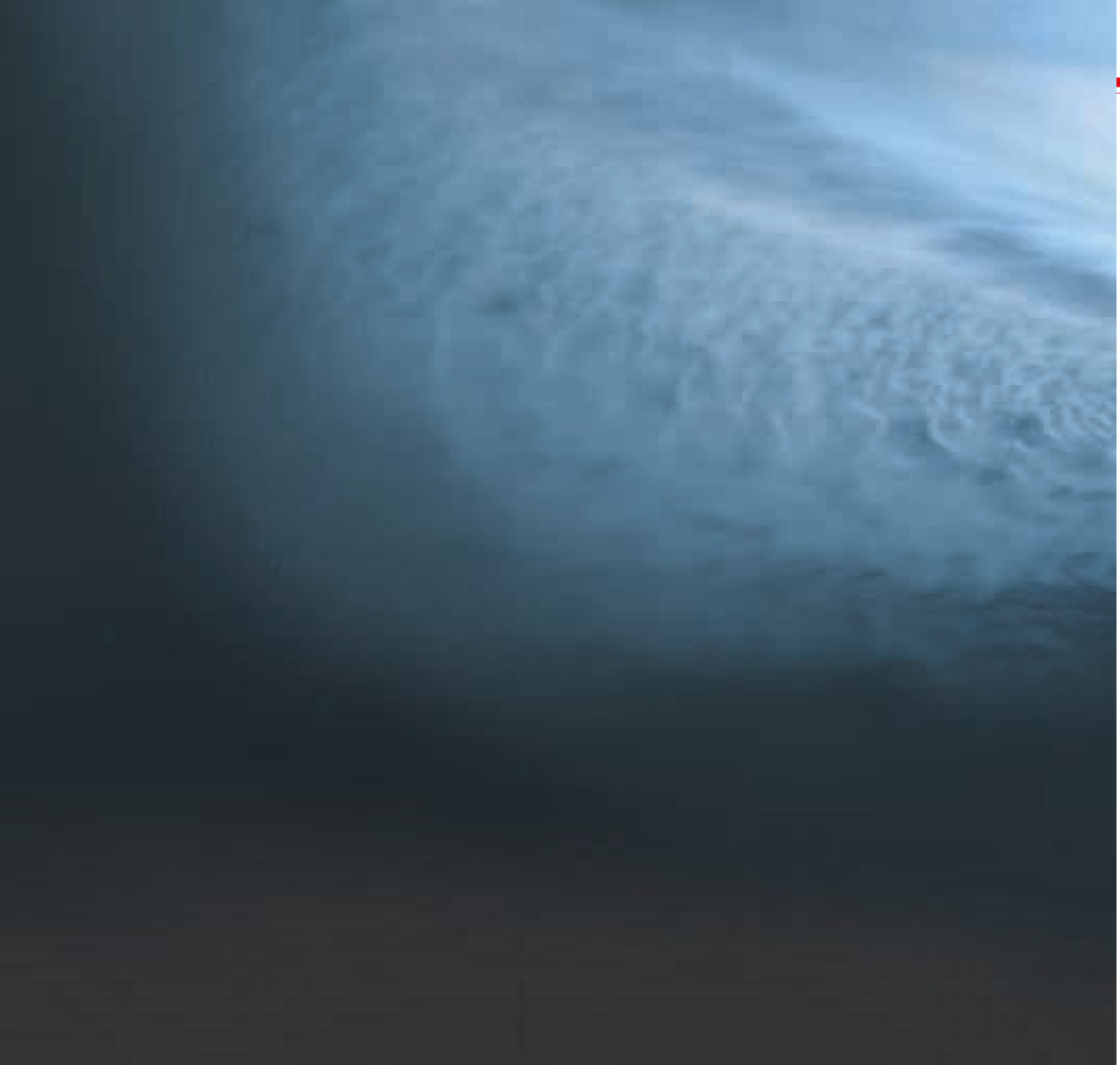

Autorisierter Händler:

EHRLE Reinigungstechnik GmbH
Siemensstraße 9 • 89257 Illertissen/Deutschland
Telefon +49(0)7303/1600-0 • Telefax +49(0)7303/1600-60
Internet: www.ehrle.com • E-Mail: info@ehrle.com

EHRLE www.ehrle.com

Art.-Nr.: 54031

www.ehrle.com

©EHRLE GmbH 2014 Deutsch- Wir behalten uns technische Änderungen im Sinne des technischen Fortschrittes vor.